RYSUNEK PODŁĄCZENIA

Marka: Subaru **Model:** Legacy / Outback 2009 WERSJA Z PILOTEM RADIOWYM Aktualizacja: 16.12.2009

Program: 51 grupa: WO

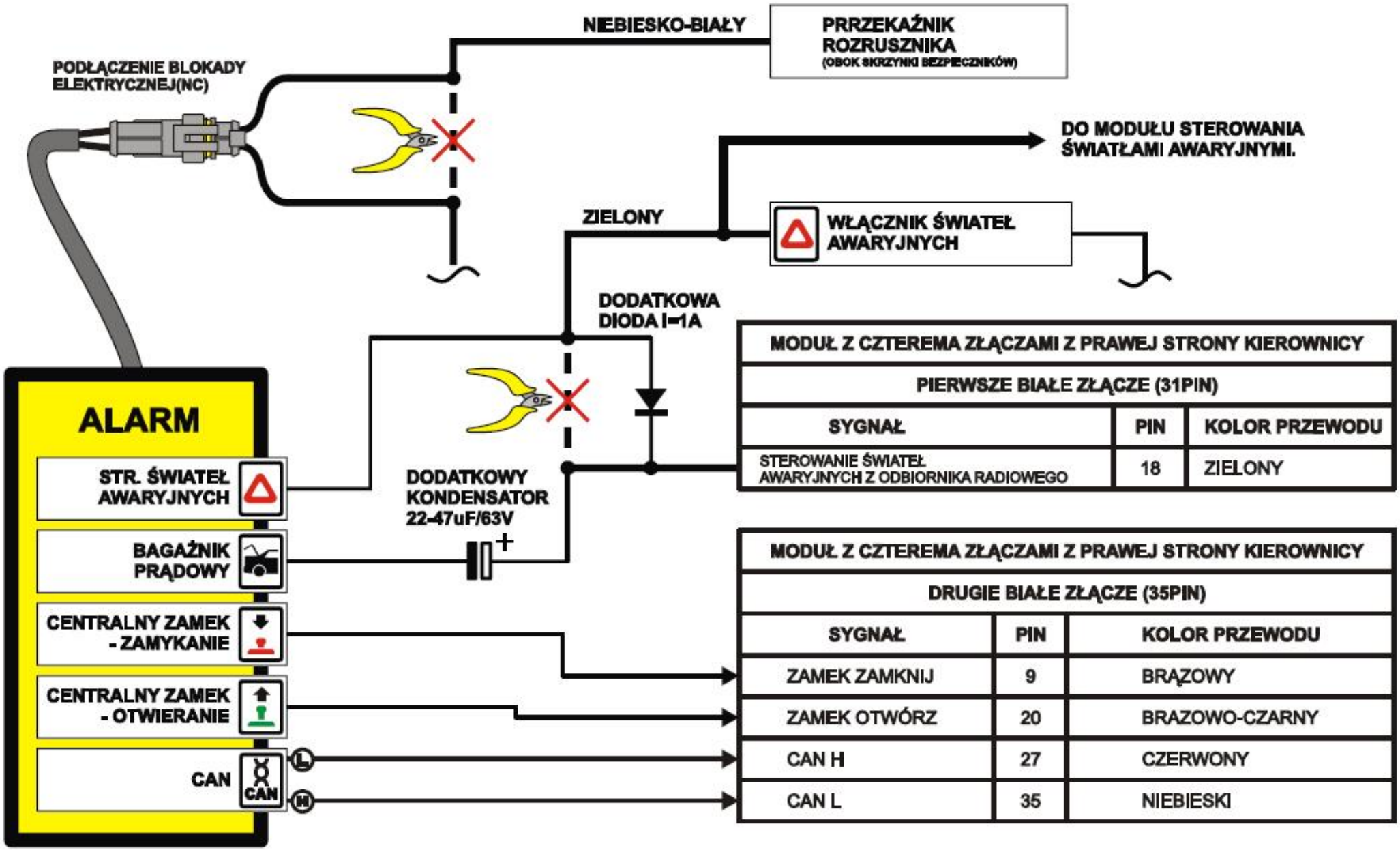

MODUŁ Z CZTEREMA ZŁĄCZAMI Z PRAWEJ STRONY KIEROWNICY		
PIERWSZE BIAŁE ZŁĄCZE (31PIN)		
SYGNAŁ	PIN	KOLOR PRZEWODU
STEROWANIE ŚWIATEŁ AWARYJNYCH Z ODBIORNIKA RADIOWEGO	18	ZIELONY

MODUŁ Z CZTEREMA ZŁĄCZAMI Z PRAWEJ STRONY KIEROWNICY		
DRUGIE BIAŁE ZŁĄCZE (35PIN)		
SYGNAŁ	PIN	KOLOR PRZEWODU
ZAMEK ZAMKNIJ	9	BRĄZOWY
ZAMEK OTWÓRZ	20	BRAZOWO-CZARNY
CAN H	27	CZERWONY
CAN L	35	NIEBIESKI